Middelwijk Meppel B.V.
Groothandel

Gardena Tuindouche trio
Art. 960

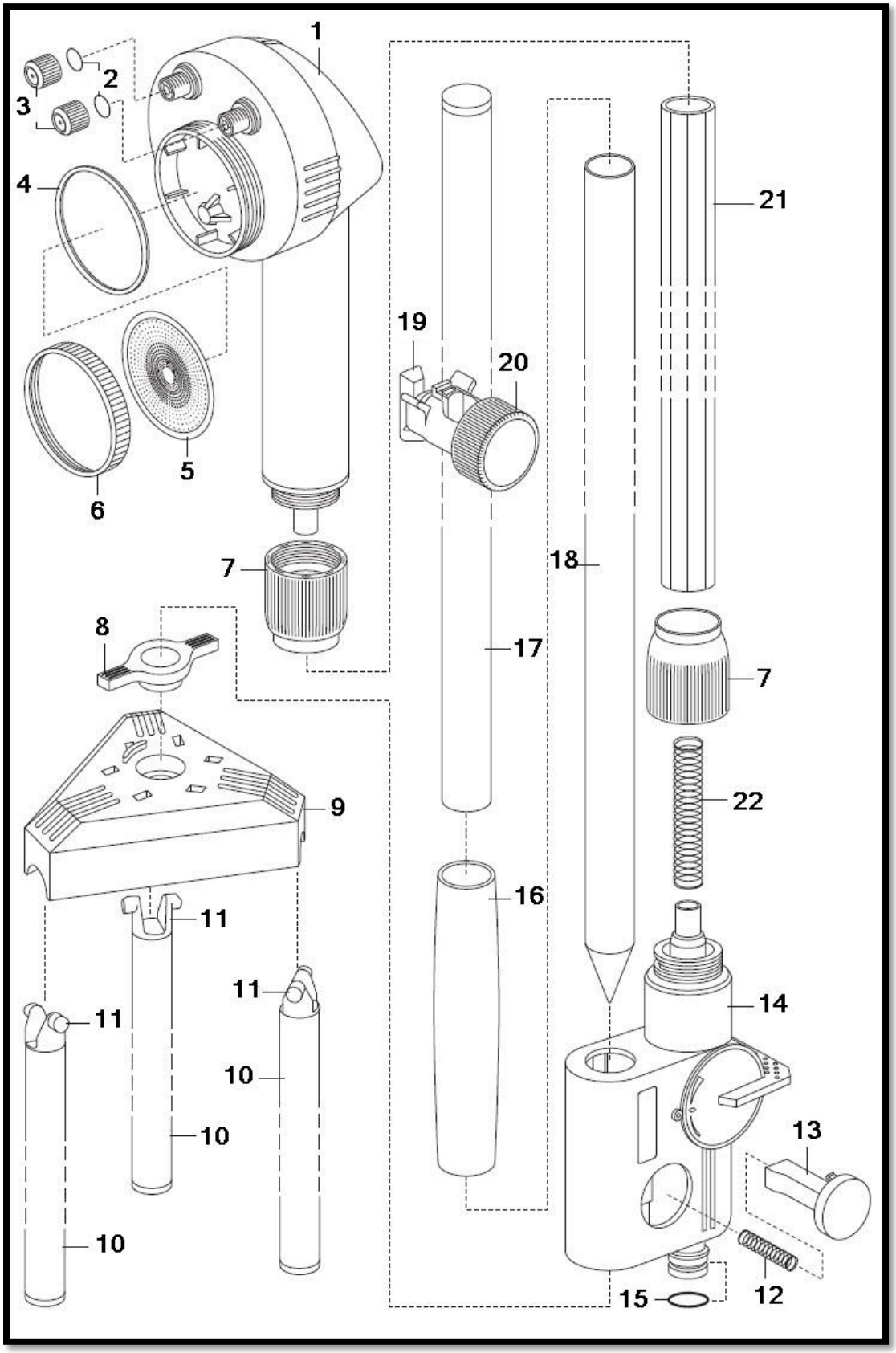

Gardena tuindouche trio

POSITIE	BESTELNR.	OMSCHRIJVING
1 t/m 6	960-00.730.00	Hoofddeel compleet + douchekop
2	957-00.002.07	O-ring 9,52x1,78
3	959-00.600.11	Sproeier
4	948-00.600.01	Sluitring
5	948-00.000.09	Zeefplaatje
6	948-00.600.09	Draadring antraciet
7	960-00.799.00	Wartelmoer
8	956-00.600.06	Spanhendel
9	956-00.600.01	Lagerhuis
10, 11	960-00.720.00	Staanders compleet
11	956-00.600.11	Lager voor staanders wit
12	954-00.600.35	Drukveer
13	954-00.600.51	Vergrendeling rood
14, 15	960-00.711.00	Buishouder compleet
15	900-00.101.06	O-ring 10,5x2,7
16	960-00.600.46	Bus
19, 20	960-00.750.00	Douchekophouder compleet